HBB 724 G SS

Horno eléctrico a gas estático

_TOTAL

Acero inoxidable con antihuella
2 funciones de cocinado
Capacidad: 72/77L (neto/bruto)
Mandos de perillas
Timer mecánico: 120 minutos
Grill eléctrico: 1,567 W
Iluminación halógena en el interior
Puerta de doble cristal
Ventilación tangencial
Seguridad por termopar integrada en el quemador
Termostato para control de temperatura
Encendido electrónico integrado en la perilla
Quemador de gas:
-1 quemador: 2,350 W (8,460 BTU)
Tipos de gas: LP (butano/propano) o natural
Esmalte interior Crystal Clean®
Guías cromadas con tope antivuelco con cinco alturas de cocinado
Parrilla cromada
Bandeja profunda con esmalte Crystal Clean®

—

Potencia nominal máxima (gas): 2,350 W (8,460 BTU)
Potencia nominal máxima (eléctrica): 1,610 W (12,7 A)
Voltaje: 127 V~
Frecuencia: 50/60 Hz
Peso: 28 kg

—

Dimensiones
Cavidad (Alto/Ancho/Fondo): 342/475/441 mm
Exterior (Alto/Ancho/Fondo): 595/595/565 mm

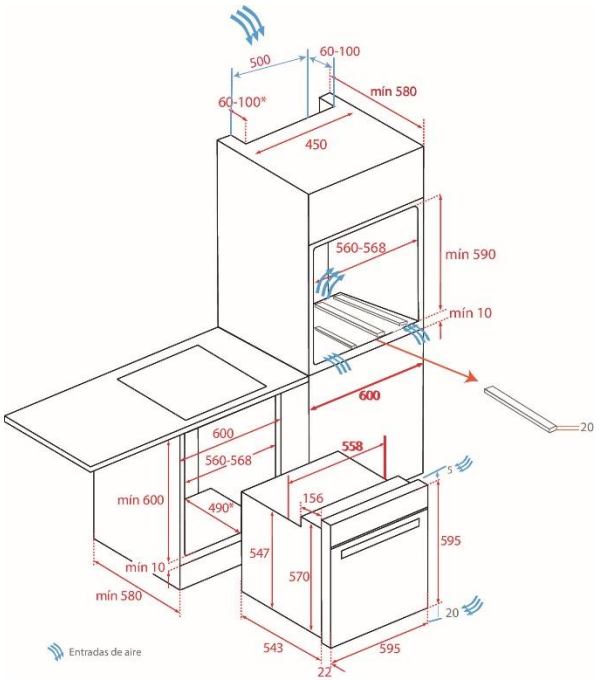

Peso bruto:	30 kg
Empaque:	650/635/655 mm
Código:	111050001
EAN:	8434778000115